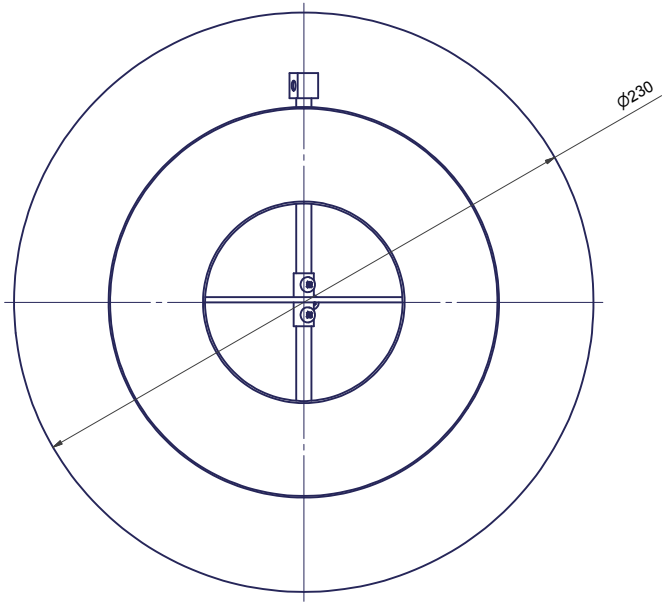

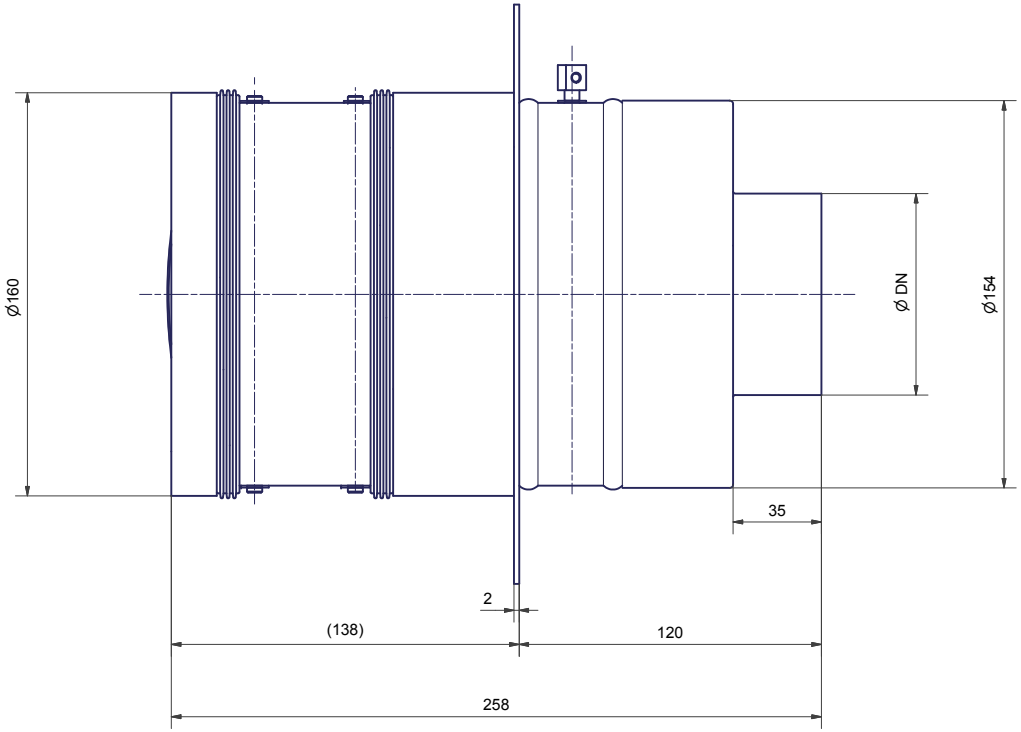

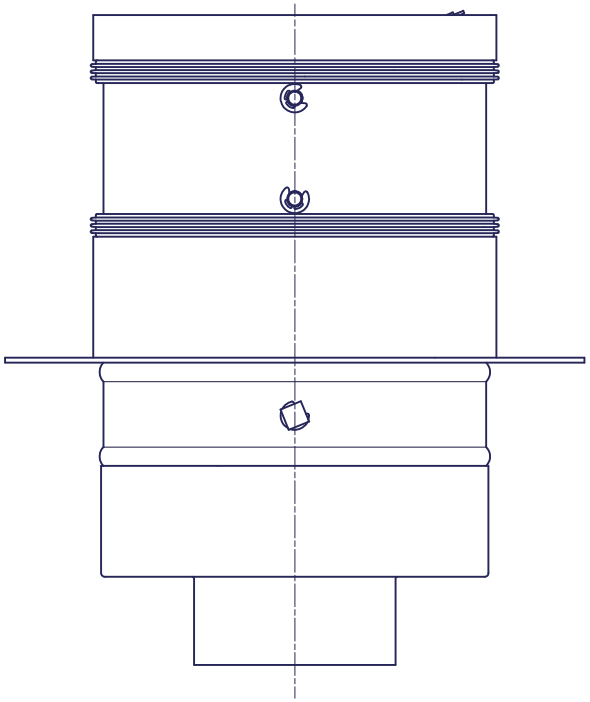

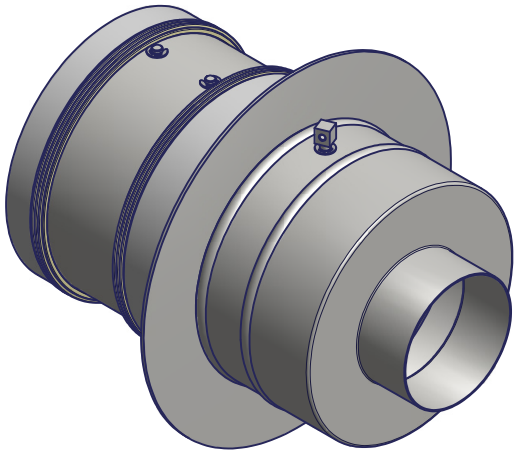

Artikel- Nr.	DN	Bezeichnung
2009570	50	Doppelklappe LKH 50
2009573	60	Doppelklappe LKH 60
2009574	80	Doppelklappe LKH 80
2009575	100	Doppelklappe LKH 100
2009576	125	Doppelklappe LKH 125
2009577	150	Doppelklappe LKH 150

Index	Datum	Name	Änderung

Kutzner + Weber GmbH
D-82216 Maisach
www.kutzner-weber.de
info@kutzner-weber.de

Joseph Raab GmbH & Cie.KG
D-56566 Neuwied
www.raab-gruppe.de
info@raab-gruppe.de

	Datum	Name
Bearb.	10.12.2014	Topic
Gepr.	10.12.2014	Henkel
Freig.	10.12.2014	Wesel

Werkstückkanten
DIN ISO 13715 (gratfrei)

Allgemeintoleranz
DIN ISO 2768-1
~~fein~~ mittel ~~grob~~

Material

Gewicht

Schutzvermerk nach DIN ISO 16016

Bezeichnung
Doppelklappe LKH

CB-tec

Zeichnungsnummer
ENG-019017

Index

Blatt
1

Artikel-Nr: 2009570

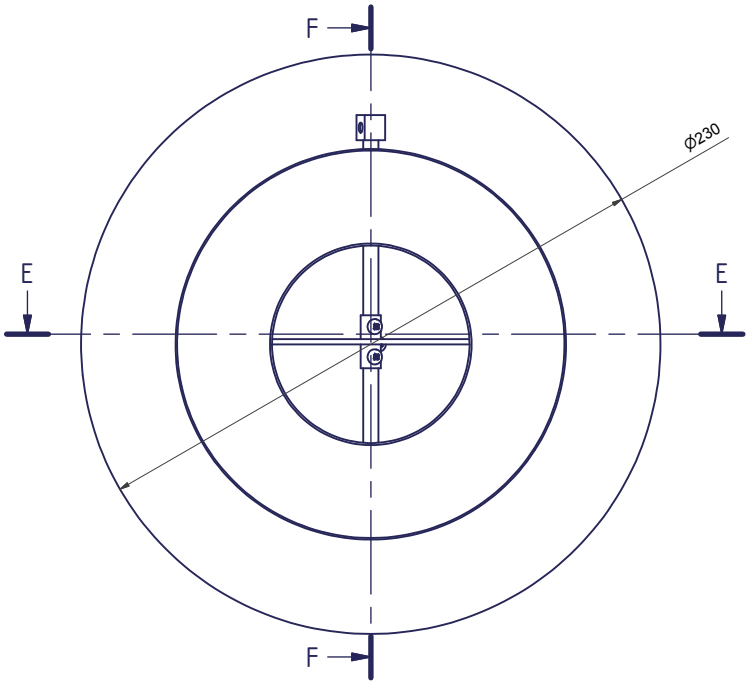

Schnitt F-F

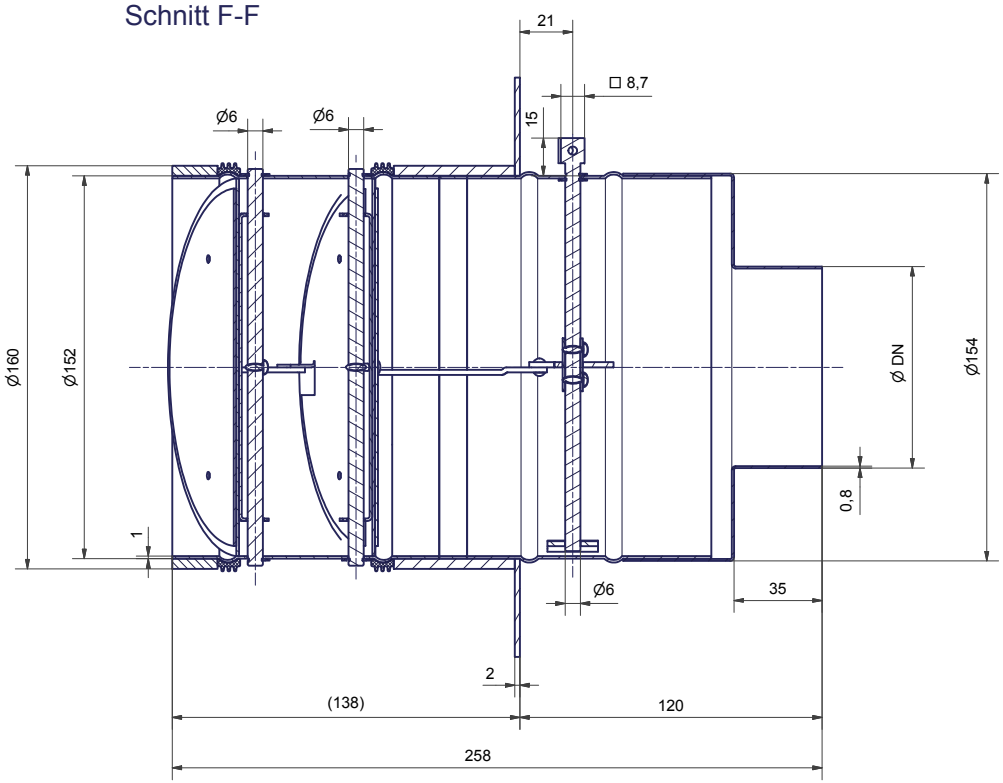

Schnitt E-E

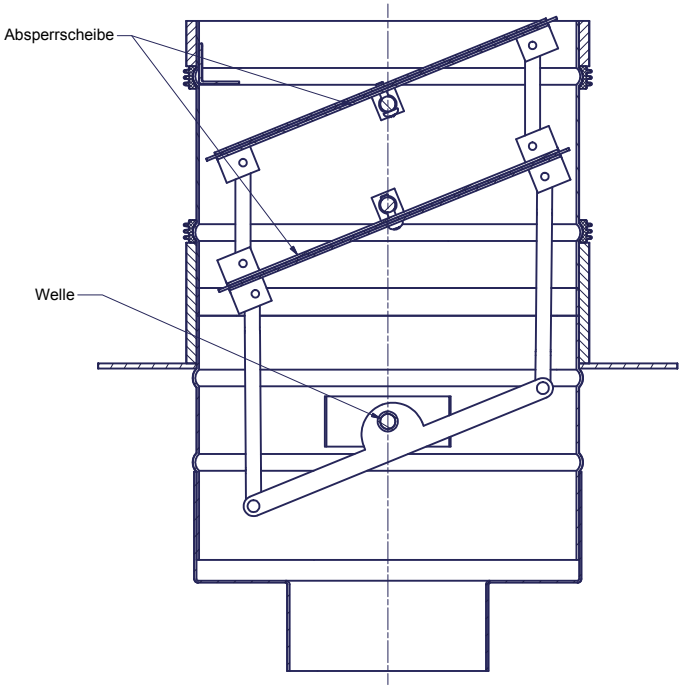

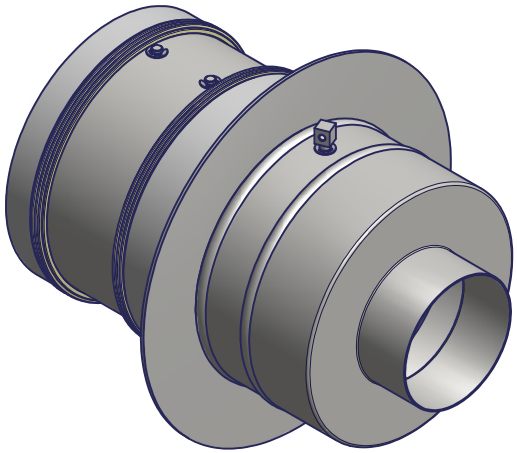

Artikel- Nr.	DN	Bezeichnung
2009570	50	Doppelklappe LKH 50
2009573	60	Doppelklappe LKH 60
2009574	80	Doppelklappe LKH 80
2009575	100	Doppelklappe LKH 100
2009576	125	Doppelklappe LKH 125
2009577	150	Doppelklappe LKH 150

Index	Datum	Name	Änderung

Kutzner + Weber GmbH D-82216 Maisach www.kutzner-weber.de info@kutzner-weber.de	**Joseph Raab GmbH & Cie.KG** D-56566 Neuwied www.raab-gruppe.de info@raab-gruppe.de	

	Datum	Name
Bearb.	10.12.2014	Topic
Gepr.	10.12.2014	Henkel
Freig.	10.12.2014	Wesel

Werkstückkanten
DIN ISO 13715 (gratfrei)

Allgemeintoleranz
DIN ISO 2768-1
~~fein~~ mittel ~~grob~~

Material

Gewicht

Schutzvermerk nach DIN ISO 16016

Bezeichnung
Doppelklappe LKH

CB-tec

Zeichnungsnummer
ENG-019017

Index

Blatt
2

Artikel-Nr: 2009570